WKCL

Консоль быстрой фиксации для крепления к профилю MP или MBWK

Для монтажа к потолочной стойке без дополнительных крепёжных элементов	
Стандартное исполнение	Сталь sendzimir
Вариант исполнения HD	Горячее цинкование

	Максимальная нагрузка (в кг) MBWK	Максимальная нагрузка (в кг) HSLE3
WKCL100	125	190
WKCL150	125	190
WKCL200	100	160
WKCL300	90	125
WKCL400	70	90
WKCL500	35	70

HD	Артикул	↕ мм	↔ мм	→|← мм	⇄ мм	кг/шт.	⬚	Наличие на складе	Ед. изм.
HD	**WKCL100**	65	100	-	-	0,229	24	✓	шт.
HD	**WKCL150**	65	150	-	-	0,294	24	✓	шт.
HD	**WKCL200**	65	200	-	-	0,334	24	✓	шт.
HD	**WKCL300**	65	300	-	-	0,464	24	✓	шт.
HD	**WKCL400**	65	400	-	-	0,604	24	✓	шт.
HD	**WKCL500**	65	400	-	-	0,744	12	✓	шт.

Более подробные характеристики данного изделия приведены в конце главы.

Быстрый монтаж с перфорированным профилем MP, потолочной стойкой HSLE3 или стеновым суппортом MBWK.
Максимальная нагрузка (в кг): равномерно распределенная по всей ширине консоли.

MBWK

Суппорт стеновой для WKCL

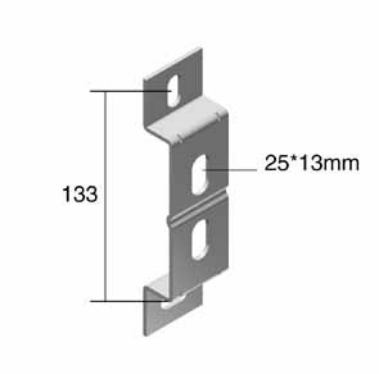

Быстрая фиксаиця с WKCL	
Стандартное исполнение	Гальваническое цинковое покрытие
Вариант исполнения HD	Горячее цинкование

HD	Артикул	↕ мм	↔ мм	→|← мм	⇄ мм	кг/шт.	⬚	Наличие на складе	Ед. изм.
HD	**MBWK**	166	42	2,500	-	0,190	12	✓	шт.

Более подробные характеристики данного изделия приведены в конце главы.