Техническое описание

Листовые лотки

RGS 60

тяжёлый, перфорированный, высота=60 мм

Усиленный перфорированный листовой лоток. Перфорация для уменьшения изгибания дна. Подходит для самофиксирующихся крышек. Сертифицирован согласно DIN EN 61537 и DIN 4102-12. Максимальная весовая нагрузка на опоры 10 кг/м.

- Only cable trays up to 300 mm wide are permissible for systems of function maintenance in fire protection as standard support structures according to DIN 4102-12.
- This article is also available made in stainless steel finish, material No. 1.4571 / 1.4404 (V4A).

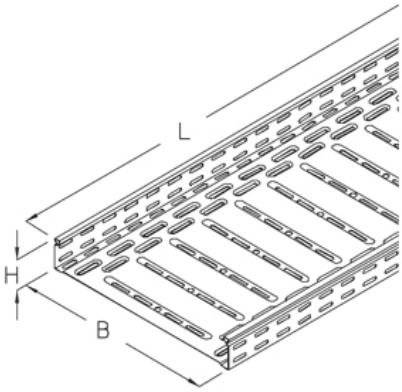

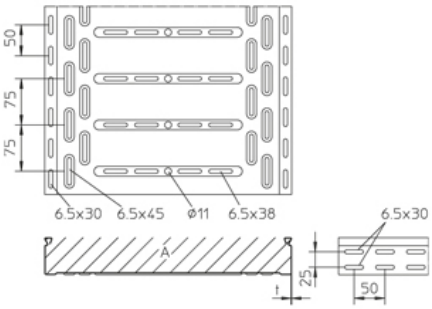

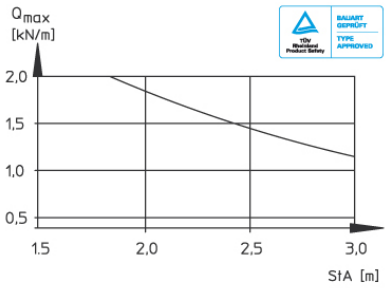

Продукция	Высота H [мм]	Ширина B [мм]	Длина L [мм]	Толщина материала t [мм]	площадь поперечного сечения A [см²]	Распределенная нагрузка на кабель управления Q_{SK} [кН/м]	Вес G [кг]	
RGS 60-10S	60	100	3000	1,50	56	0,09	8,80	S
RGS 60-20S	60	200	3000	1,50	113	0,17	11,40	
RGS 60-30S	60	300	3000	1,50	171	0,26	14,70	
RGS 60-40S	60	400	3000	1,50	228	0,34	18,00	
RGS 60-50S	60	500	3000	1,50	286	0,43	21,30	
RGS 60-60S	60	600	3000	1,50	343	0,52	24,60	
RGS 60-10F	60	100	3000	1,50	56	0,09	9,40	F
RGS 60-20F	60	200	3000	1,50	113	0,17	12,20	
RGS 60-30F	60	300	3000	1,50	171	0,26	15,70	
RGS 60-40F	60	400	3000	1,50	228	0,34	19,30	
RGS 60-50F	60	500	3000	1,50	286	0,43	22,80	
RGS 60-60F	60	600	3000	1,50	343	0,52	26,30	

S Оцинкованная методом Сендзимира, по DIN EN 10346

PUK Group GmbH & Co. KG | Nobelstraße 45-55 | 12057 Berlin
Telefon: +49 (0)30 - 6 82 83 - 01 | Fax: +49 (0)30 - 6 82 83 - 266 | info@puk.com | www.puk.com

По состоянию на: 17. Октябрь 2017. Мы оставляем за собой право на внесение технических изменений. Отсутствие ошибок не гарантируется.

Техническое описание

Листовые лотки

RGS 60

тяжёлый, перфорированный, высота=60 мм

F Горячеоцинкованная, по DIN EN ISO 1461

Сертифицировано TÜV

GL {zertifiziert nach Germanischer Lloyd}

Ходить запрещено!

Дополнительные принадлежности

KLR-, RB 60, RAB 60, REB, RB45 60, RGV 60, RAE 60, VB, RAA 60, RTR 60, RA 60, RK 60, RVB 60, RR 60

PUK Group GmbH & Co. KG | Nobelstraße 45-55 | 12057 Berlin
Telefon: +49 (0)30 - 6 82 83 - 01 | Fax: +49 (0)30 - 6 82 83 - 266 | info@puk.com | www.puk.com

По состоянию на: 17. Октябрь 2017. Мы оставляем за собой право на внесение технических изменений. Отсутствие ошибок не гарантируется.