Техническое описание

проволочные лотки

GTDW

Проволочный лоток G-образный

Проволочный лоток G-образный для монтажа на потолке или стене

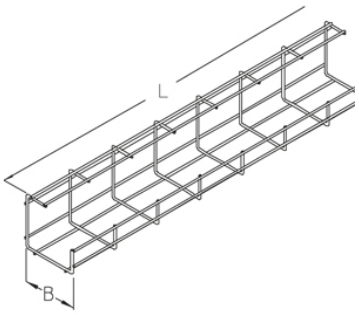

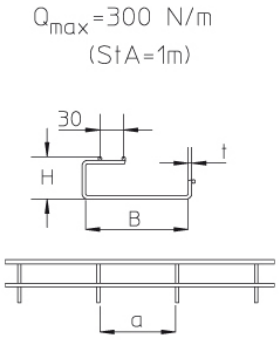

Продукция	Высота H [мм]	Ширина B [мм]	Длина L [мм]	Растояние между прутками a [мм]	Толщина материала t [мм]	Вес G [кг]	
GTDW 8S	48	80	3000	100	4,00	2,30	S
GTDW 10S	99	100	3000	100	4,00	3,20	
GTDW 13S	53	130	3000	200	4,50	1,70	
GTDW 8F	48	80	3000	100	4,00	2,40	F
GTDW 10F	99	100	3000	100	4,00	3,30	

S Оцинкованная методом Сендзимира, по DIN EN 10346

F Горячеоцинкованная, по DIN EN ISO 1461

Дополнительные принадлежности

MP-G, GV 30, GVD 30, GV-L 30, GVU, KLU-, GVK

PUK Group GmbH & Co. KG | Nobelstraße 45-55 | 12057 Berlin
Telefon: +49 (0)30 - 6 82 83 - 01 | Fax: +49 (0)30 - 6 82 83 - 266 | info@puk.com | www.puk.com

По состоянию на: 17. Октябрь 2017. Мы оставляем за собой право на внесение технических изменений. Отсутствие ошибок не гарантируется.