Напольные коробки DLP floor

для использования в бетонных полах (продолжение)

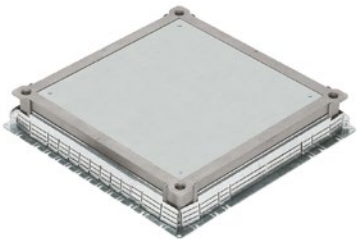

0 896 34

0 896 44

0 896 49

Упак.	Кат. №	Монтажная коробка металлическая
		Предназначена для разделения сильных и слабых токов и/или установки напольных коробок (см. стр. 731). Глубина регулируется от 56 до 140 мм при помощи 4 шпилек, расположенных по углам коробки, и специального нструмента, который может использоваться как насадка для электрической дрели или отвёртки. Боковые стенки с разметкой под установку подпольных кабель-каналов раличных размеров. Поставляется с защитной крышкой, заменяемой сполшной металлической крышкой или крышкой для напольной коробки.
		Коробка
1	0 896 34	Монтажная коробка металлическая
		Крышки
		Толщина 3 мм
5	0 896 35	Сплошная крышка
5	0 896 36	Крышка для встраивания напольных коробок на 12 модулей или напольных коробок уменьшенной глубины на 10 модулей
5	0 896 37	Крышка для встраивания напольных коробок на 18 модулей
5	0 896 38	Крышка для встраивания напольных коробок на 24 модулей или напольных коробок уменьшенной глубины на 16 модулей

		Напольные коробки – 3 модуля
		Коробки для фальш-полов и бетонных полов (мин. высота 80 мм), IP20 Для оснащения,например, 1 розеткой Mosaic 2К+3 2 модуля и 1 розеткой Mosaic RJ 45 1 модуль Цвет серый RAL 7031
1	0 896 44	Напольная коробка 3 модуля
1	0 896 49	Монтажная коробка для бетонных полов для Кат. № 0 896 44

Напольные коробки (стр. 731)

Пластиковые монтажные коробки (стр. 733-735)

Принцип установки

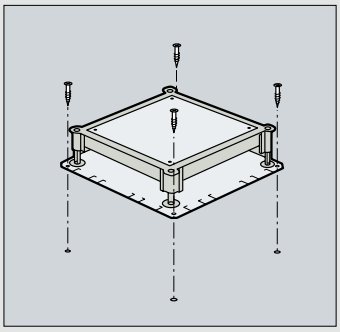

Крепление напольной коробки

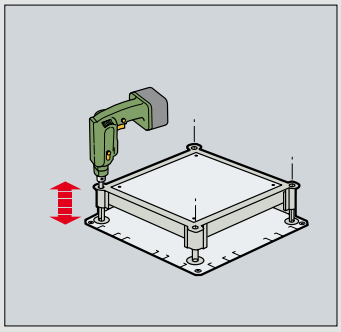

Регулирование высоты

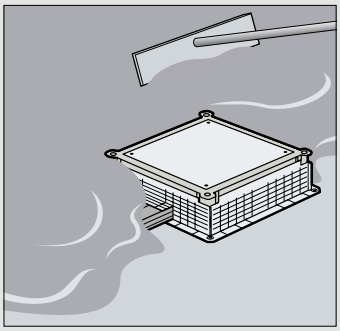

Заливка пола

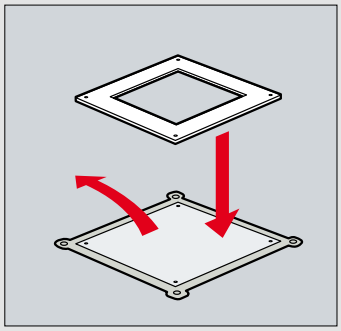

Замена крышек

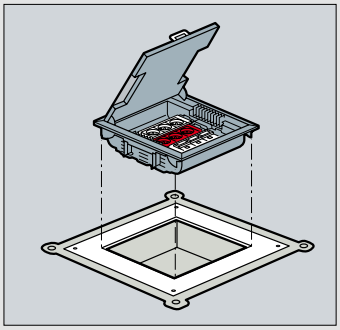

Установка напольной коробки

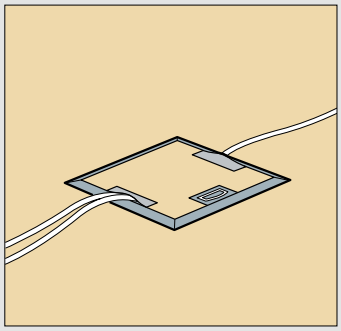

Габаритные размеры

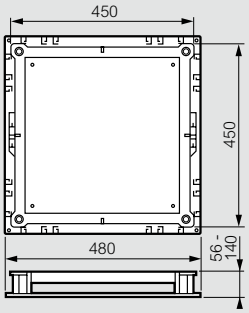

Выбор крышек монтажной коробки

крышка кат. №	Для напольных коробок	
	С регулируемой глубиной 75-105 мм	Уменьшенной глубины 65 мм
0 896 36	12 модулей 0 896 05/06/07/40/41	10 модулей 0 896 20/21
0 896 37	18 модулей 0 896 10/11/12/45/46	
0 896 38	24 модуля 0 896 15/16/17	16 модулей 0 896 25/26