ДВУ 25

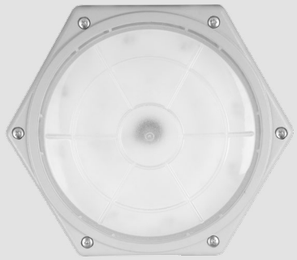

Степень защиты
IP65

Антивандальный

Применение

Подъезды зданий

Прилегающие территории

Проходы

Подземные пешеходные переходы

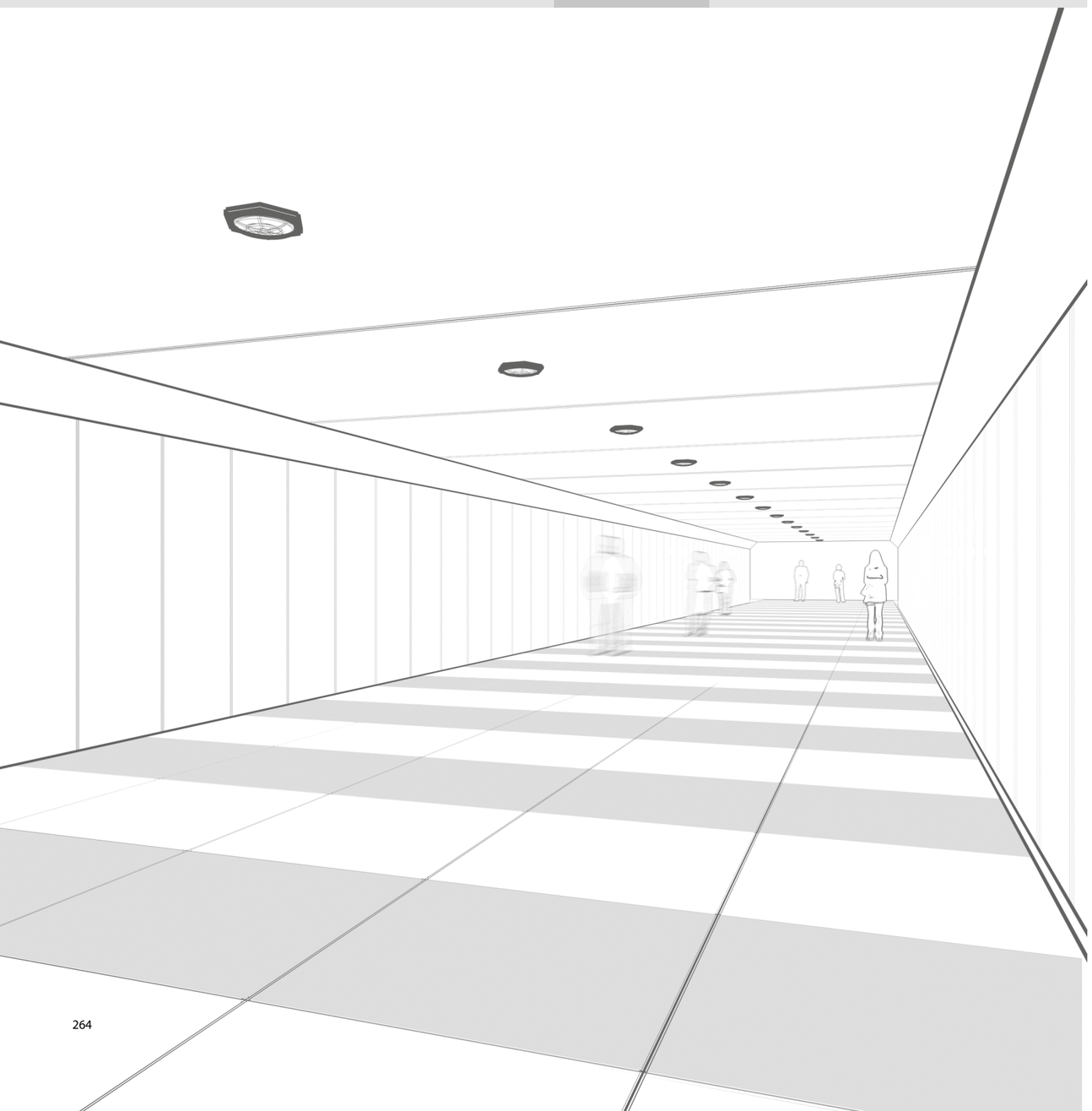

Общие технические характеристики

Коэффициент мощности	не менее 0,95
Индекс цветопередачи	75–80
Климатическое исполнение	У1

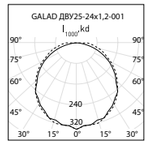

Таблица модификаций

Наименование	Артикул	Мощность, Вт	Напряжение сети, В	Класс защиты от поражения электрическим током	Световой поток, лм	Масса, кг
GALAD ДВУ25-24x1,2-001	1000709	30	-48 ± 4	III	2 146	1,2
GALAD ДВУ25-24x1,2-002	1000710	30	~220 ± 10%	I	2 146	3,0

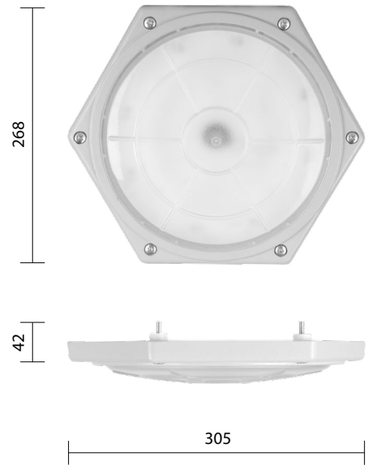

Установка в нишу потолка или подвесной потолок.

Матовый рассеиватель для минимизации слепящего действия.

Ударопрочное защитное стекло, выполненное из светостабилизированного поликарбоната.