Дизайн опоры - Д.А.Репин

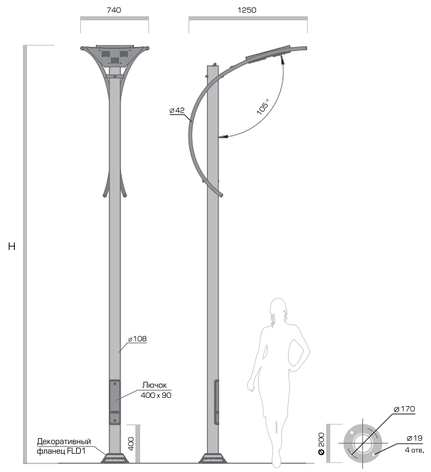

Источники света	Комплектация	Конструкция
Светодиоды	Декоративный фланец FLD1.	Опора - сталь. Кронштейн светильника - алюминиевый сплав. Изготавливается в двух вариантах: обычная и М-версия (с увеличенной мощностью)
Окраска	**Подключение**	**Дополнительные сведения**
Порошковая окраска в любой цвет по базовой палитре (стр.213). Возможна окраска ствола опоры и кронштейна с плоскостью светильника в разные цвета (под заказ).	220 В, 50 Гц. Максимальное сечение присоединяемых проводников 16 мм².	Закладные для монтажа - FM1 или A4 (стр. 206-211) Защита от коррозии - горячее цинкование (ствол опоры).

ПАРУС

EAC 220V IP65 LED 3000K 4000K

Код изделия	H, м	Потр. мощность, Вт	Световой поток, лм	Вес, кг
PRS 40 3K(4K)	4,2	39	5213	55,7
PRS 40M 3K(4K)	4,2	80	9454	55,7
Code	H, m	Power, W	Luminous flux, lm	Weight, kg

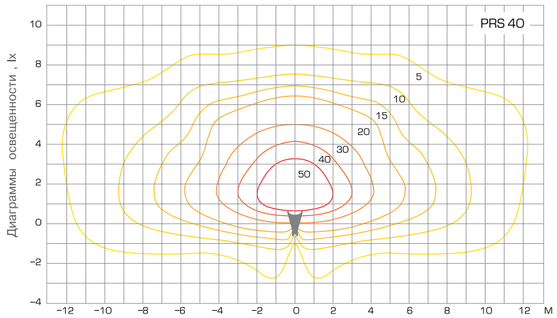

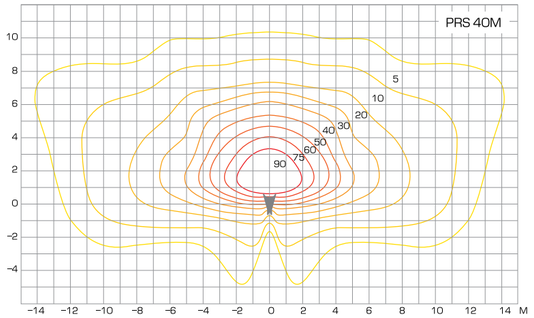

Код для заказа опоры состоит из кода изделия и кода цвета изделия(ствол-кронштейн) из базовой палитры, например: PRS 40M 4K - RED/MR - W/MR

САРОС