ЖСП30-017

Светильник тепличный с ЭмПРА

ЖСП30-250-017

Использование в промышленных и селекционных теплицах, зимних садах и оранжереях в качестве междурядового освещения

Напряжение _____ 220 ± 40 В

Номинальная частота _____ 50 Гц

Класс защиты от поражения электрическим током _____ I

Климатическое исполнение _____ У5

Габаритные размеры (LxBxH) ___ 4000x102x88 мм

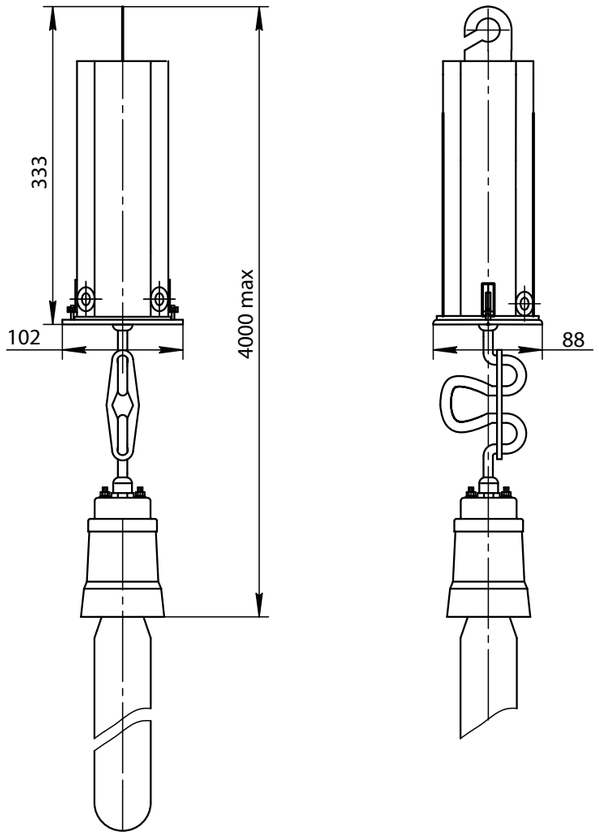

Наименование	Артикул	Потребляемый ток сети, А, не более	Световой поток лампы, кЛм	Коэффициент мощности, не менее	Тип КСС	КПД, %	Степень защиты осветительной арматуры	Степень защиты ПРА	Масса с лампой, кг
ЖСП30-250-017	1002003	1,5	33	0,9	Косинусная	100	IP23	IP54	4,8

Модификации

- 017 - типовая модификация
- Комплектуется ЭмПРА, встроенным в корпус светильника
- Цвет светильника по умолчанию: светло-серый

Тип лампы

- OSRAM PLANTASTAR 250 W
- GE LU 250W/PSL

Конструкция и обслуживание

- Корпус светильника изготовлен из штампованной стали и защищен порошковым покрытием
- Отдельные детали светильника изготовлены из штампованной стали и защищены порошковым покрытием
- Светильник устанавливается на тросе

Преимущества

- Энергоэффективность: световая отдача выше 120 лм/Вт, поток лампы использован на 100%
- Конструкция светильника позволяет регулировать расстояние между ПРА и лампой, что облегчает эксплуатацию и установку светильника
- Срок службы более 10 лет
- Долговечность: металлические детали защищены порошковым покрытием

ООО «Роса», Ленинградская область